Vibrostop TSGE

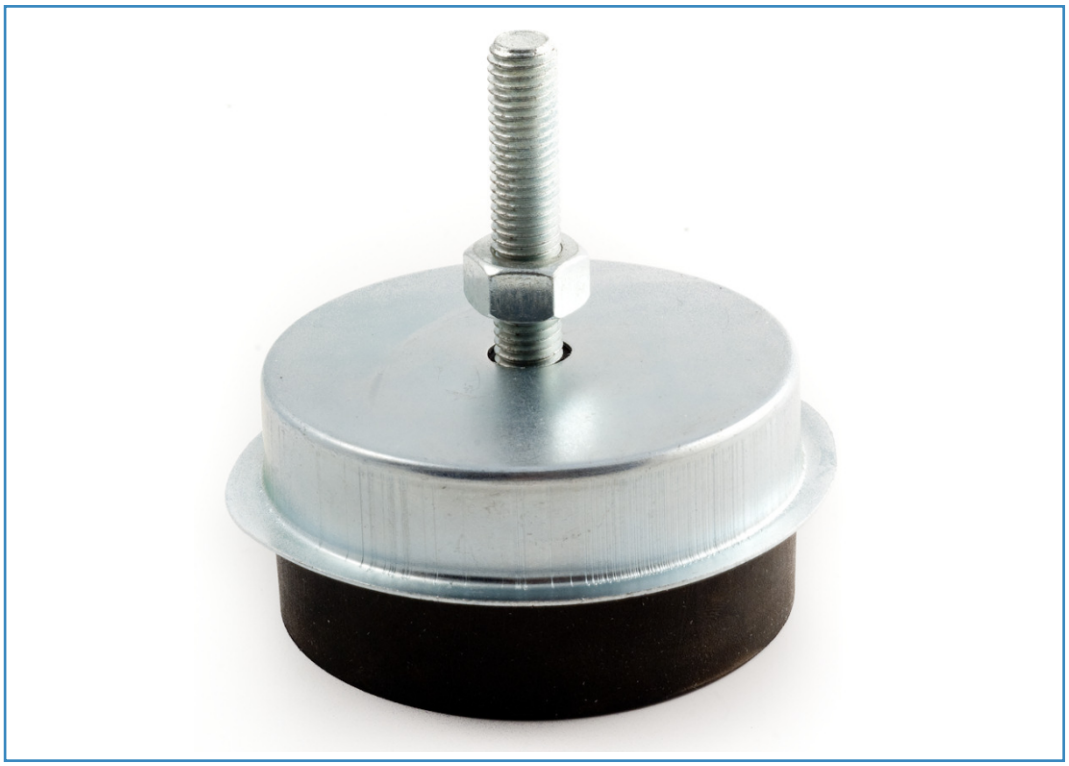

CARATTERISTICHE ***Features***	• Possibilità di carico da 25 a 400 daN. • Facile installazione. • Cappuccio metallico a protezione dell'elastomero.	• *Loading up from 25 to 400 daN each A.V. mounting.* • *Easy to install.* • *Cap to shelter elastomer.*
MATERIALI ***Materials***	• Componenti in gomma: elastomero Vibrostop. • Componenti in metallo: acciaio con trattamento galvanico.	• *Rubber components: Vibrostop elastomer.* • *Metal components: plated steel.*
APPLICAZIONI ***Applications***	• Macchine utensili - Gruppi di condizionamento - Motori - Pompe - Quadri elettrici.	• *Machine tool - Air conditioning unit - Engines - Pumps - Electrical appliances.*
INSTALLAZIONE ***Installation***	• Fissaggio tra macchina e antivibrante. • Semplice appoggio a pavimento.	• *Fixing between machinery and A.V. mounting.* • *Simple leaning to the floor.*

VIBROSTOP SRL - Via Savona, 97 - 20144 Milano, Italy - Tel. +39-02-4895.0008 - www.vibrostop.it

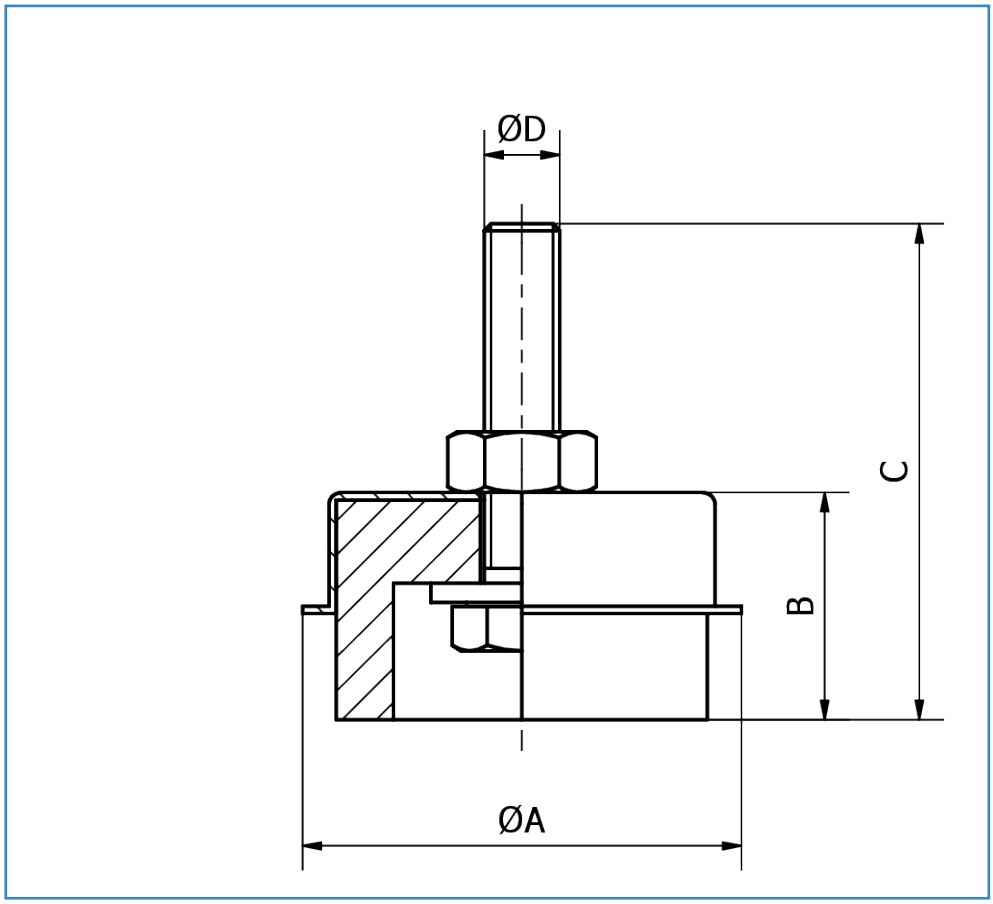

PORTATA *LOAD*				DIMENSIONI *DIMENSIONS*			
AS MESCOLA ALTA SESIBILITA' *HIGH SENSITIVITY* [45° Sh]		**N** MESCOLA NORMALE *NORMAL* [60° Sh]		ØA [mm]	B [mm]	C [mm]	ØD [mm]
TIPO *Type*	CARICO *Load* [daN]	TIPO *Type*	CARICO *Load* [daN]				
TSGE 50/AS	25 - 50	TSGE 50/N	50 - 100	58	30	65	M10
TSGE 100/AS	50 - 100	TSGE 100/N	100 - 200	68	35	64	M10
TSGE 200/AS	100 - 150	TSGE 200/N	200 - 300	104	45	105	M12
TSGE 300/AS	150 - 200	TSGE 300/N	300 - 400	120	50	110	M12

Dimensioni indicative ***Dimensions for reference only***

VIBROSTOP SRL - Via Savona, 97 - 20144 Milano, Italy - Tel. +39-02-4895.0008 - www.vibrostop.it

Diagrammi di carico

Load diagrams

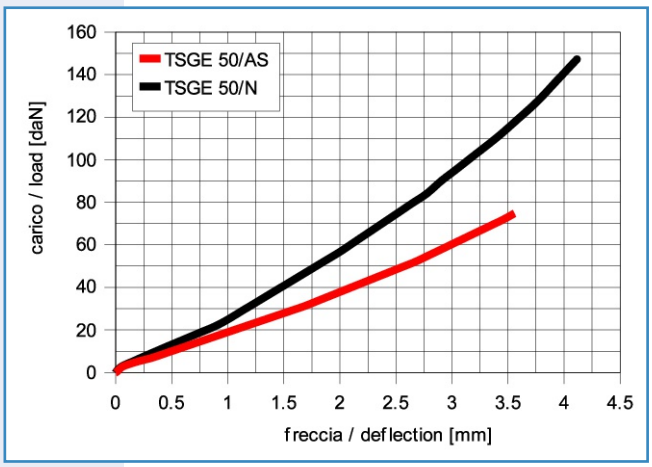

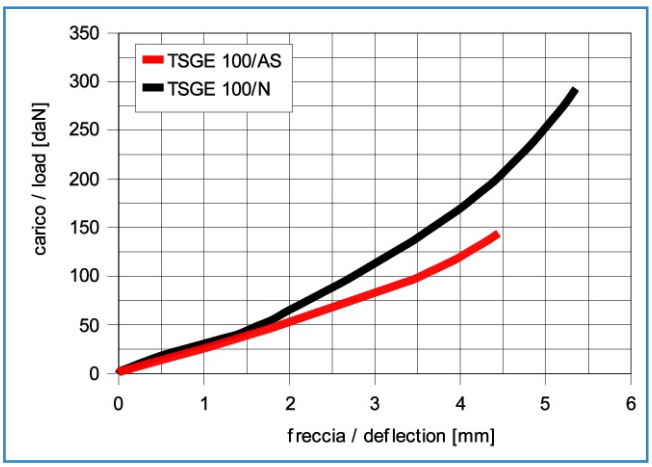

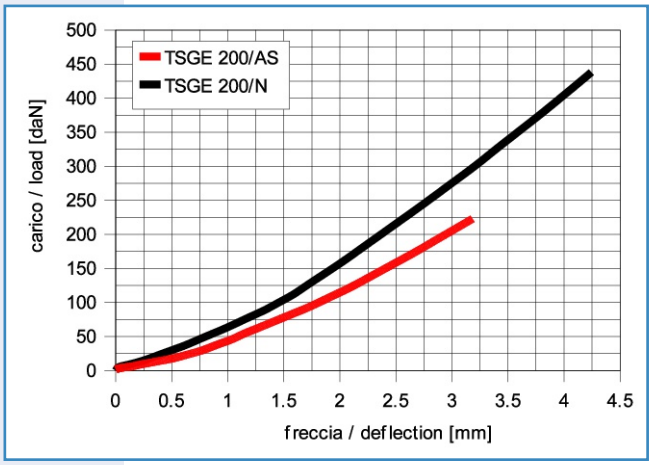

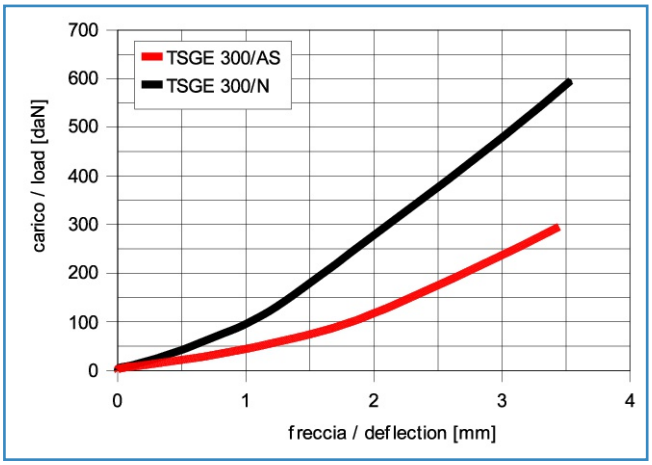

Curve caratteristiche indicative

Performance characteristics for reference only

VIBROSTOP SRL - Via Savona, 97 - 20144 Milano, Italy - Tel. +39-02-4895.0008 - www.vibrostop.it